KOFFER-RACK

Case-Rack | Valise-Rack | Maleta-Rack | Valigia-Rack

Artikel-Nr.: **20570-500**

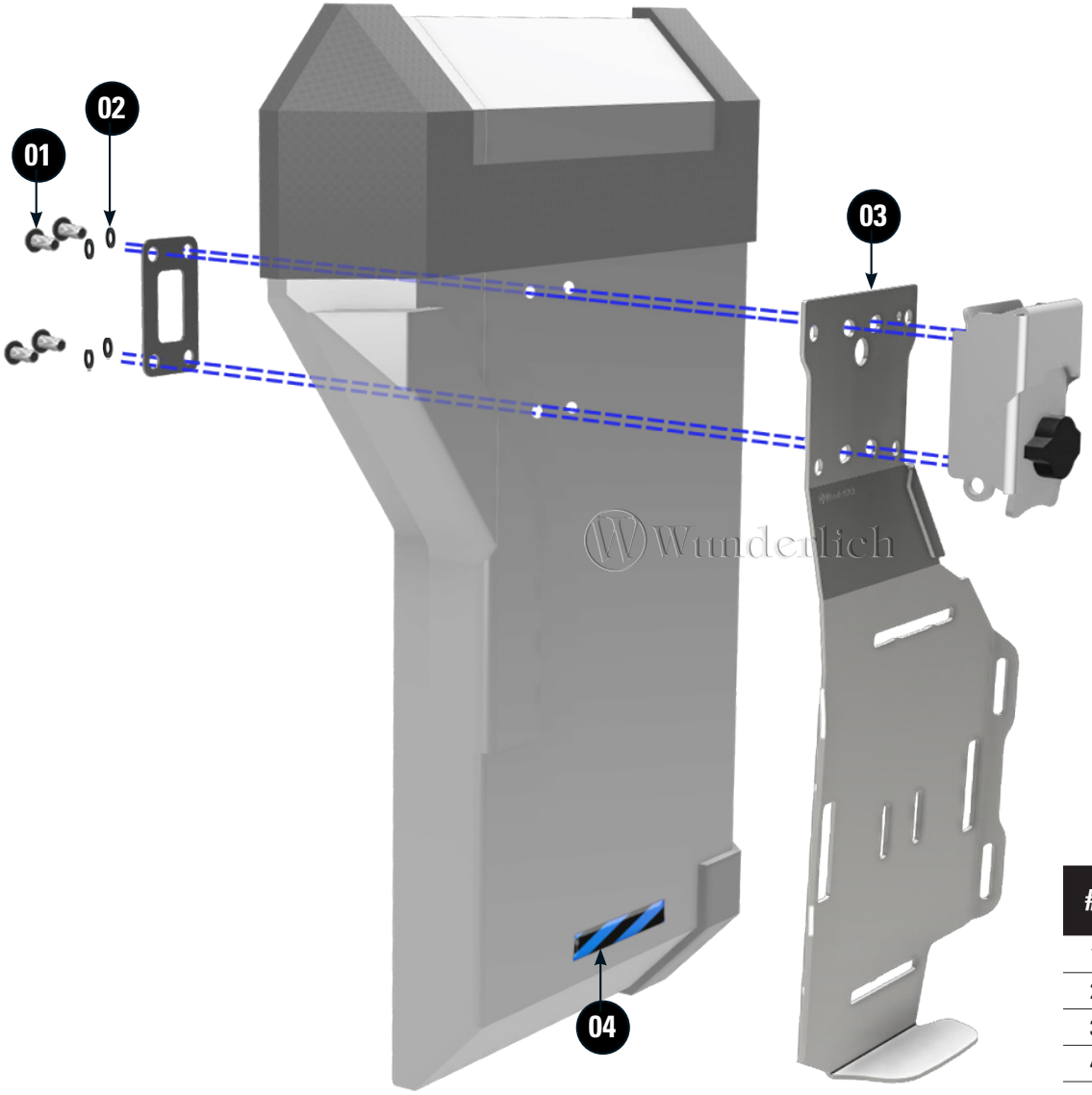

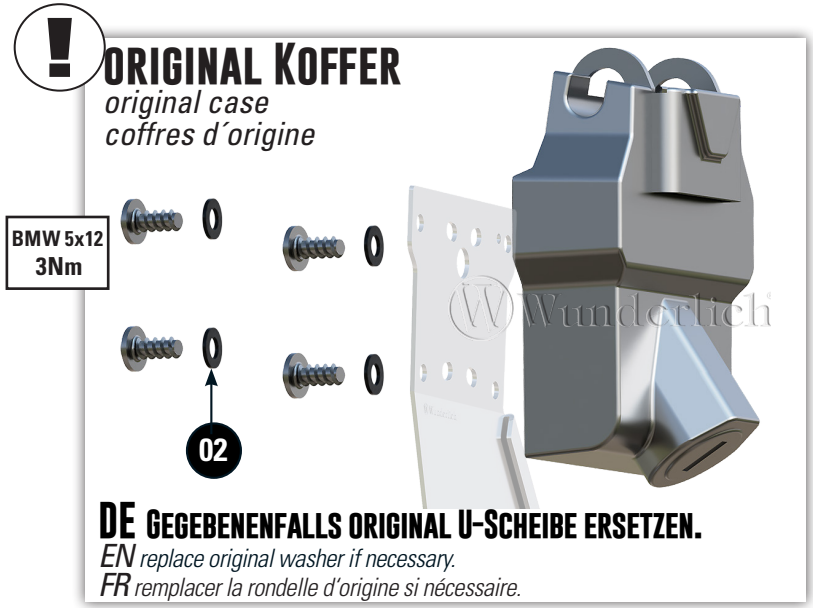

LEGENDE/KEY/FILE LÉGENDE

- **Anbau Tipp** *Fitting tip* *Astuce de montage*
- **Achtung** *Attention* *Attention*
- **Vergrößerung** *Magnification* *Grossissement*
- **Montagepaste** *Fitting lubricant* *Lubrifiant de montage*
- **Schraube** *Screw* *Vis*
- **Schraubensicherung** *Thread locking fluid* *Freinfilets*
- **Drehmoment** *Torque* *Torque* (M Nm)
- **Reiniger** *Cleaner* *Nettoyant*

0 10 20 30 40 50 60 70 80 90 100 mm

#	BEZEICHNUNG / DESCRIPTION DE Die Farben der Abbildungen dienen nur der Veranschaulichung. EN *The colors are for illustrating purposes only.* FR *Les couleurs utilisées sont à titre indicatif seulement.*	DIN	ISO	MENGE QUANTITY
1	Linsenflanschschraube / *Lens head screw* M5x10	7381SA2	7381SA2	4
2	U-Scheibe PVC/ *Wascher PVC*			4
3	Gepäckerweiterung / *Luggage enlargement*			1
4	Klettband 10cm / *Velcro strap set 10cm*			1

DE SCHRAFFIERTE BEREICHE SOWIE ANLAGEFLÄCHE REINIGEN BZW. ENTFETTEN UND KLETTBAND WIE ABGEBILDET AUFBRINGEN.
EN *clean shaded areas and contact surfaces, stick valcro straps on*
FR *nettoyez zones ombrées et entoilez bande adhésive*

DE GEPÄCKERWEITERUNG STEHT UNTER VORSPANNUNG (VIBRATIONSSCHUTZ).
EN *luggage enlargement is under preload (vibration protection).*
FR *L'élargissement des bagages est en cours de précharge (Protection contre les vibrations).*

DE **Kanister & Zurrgurte optional erhältlich.**
EN *canister & lashing straps optionally available*
FR *bidon et sangles d'arrimage disponibles en option*

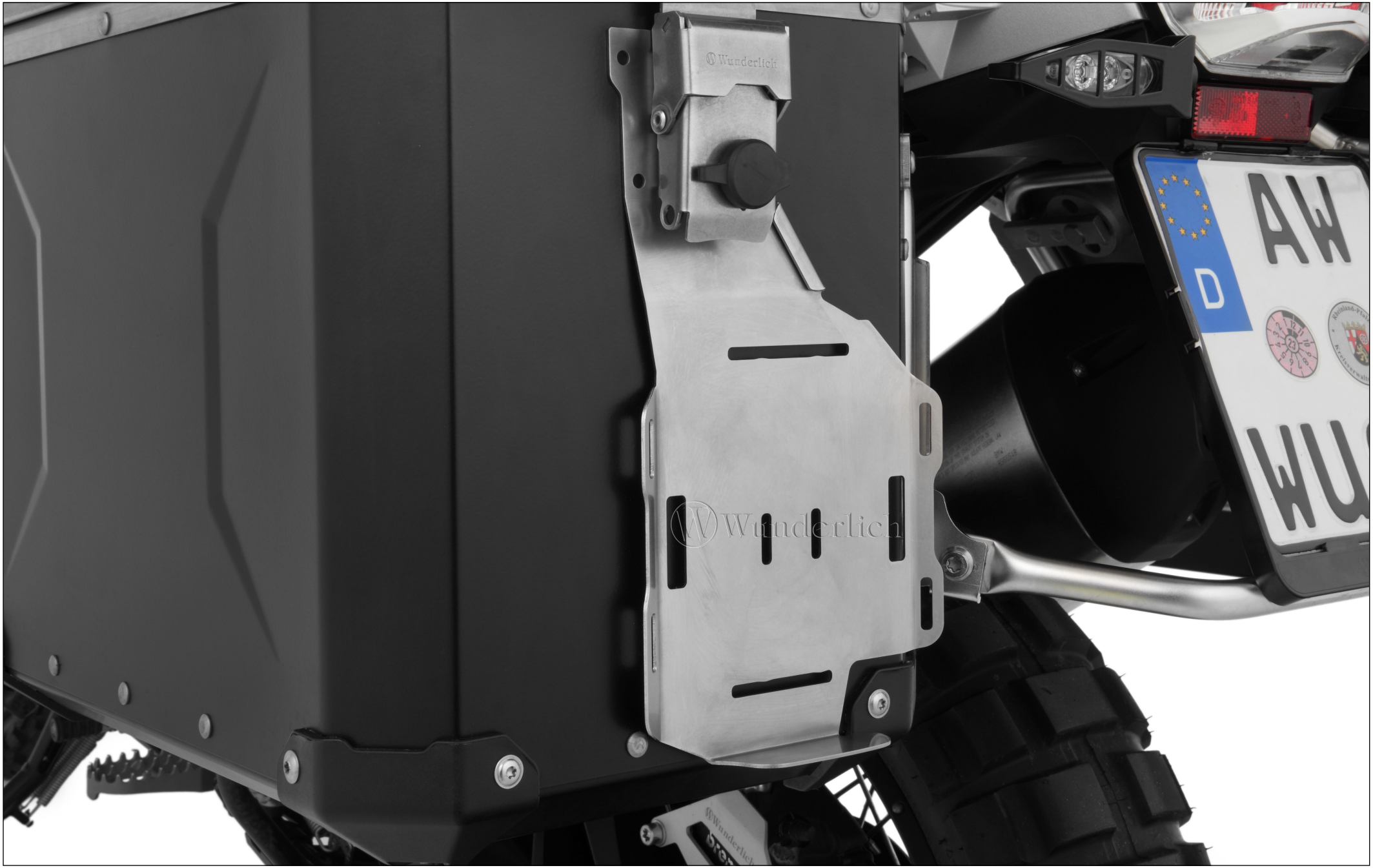
Wunderlich
AW
D
WU