#34170-102

Fahrersitzbank in Kombination mit Soloheck

Wunderlich

2

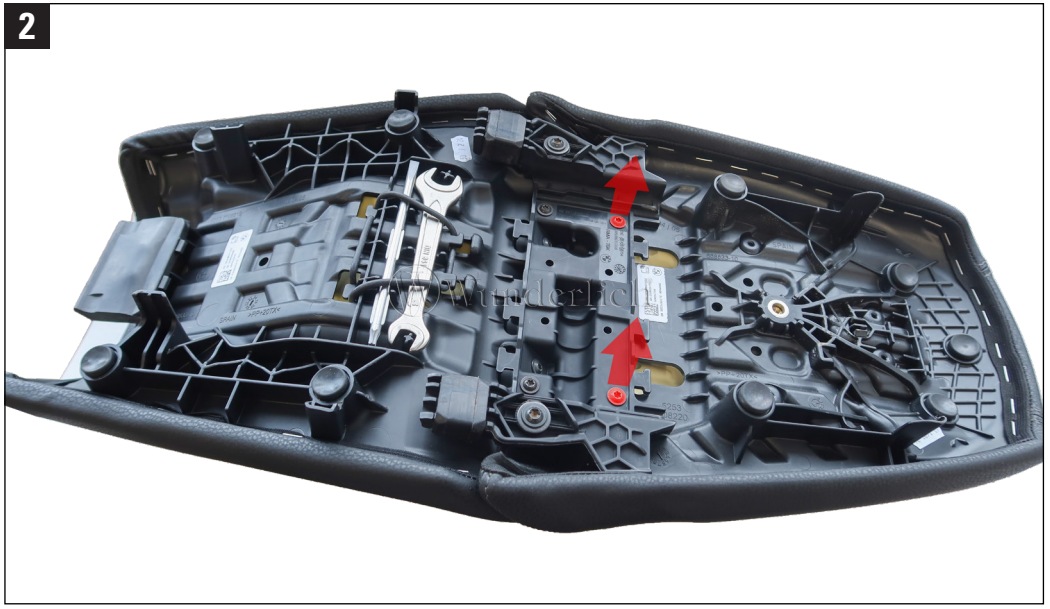

3

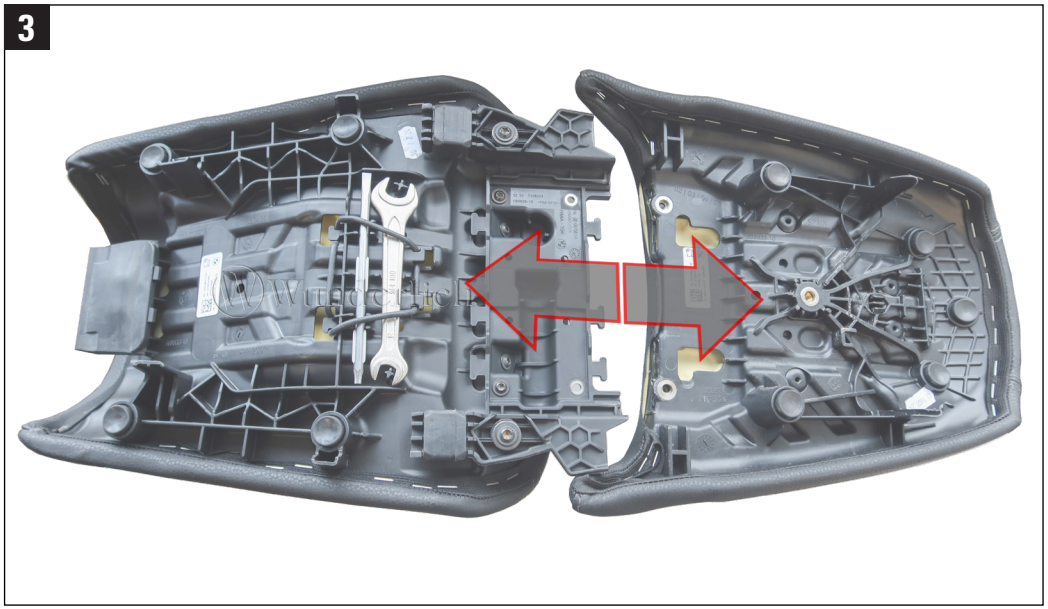

4

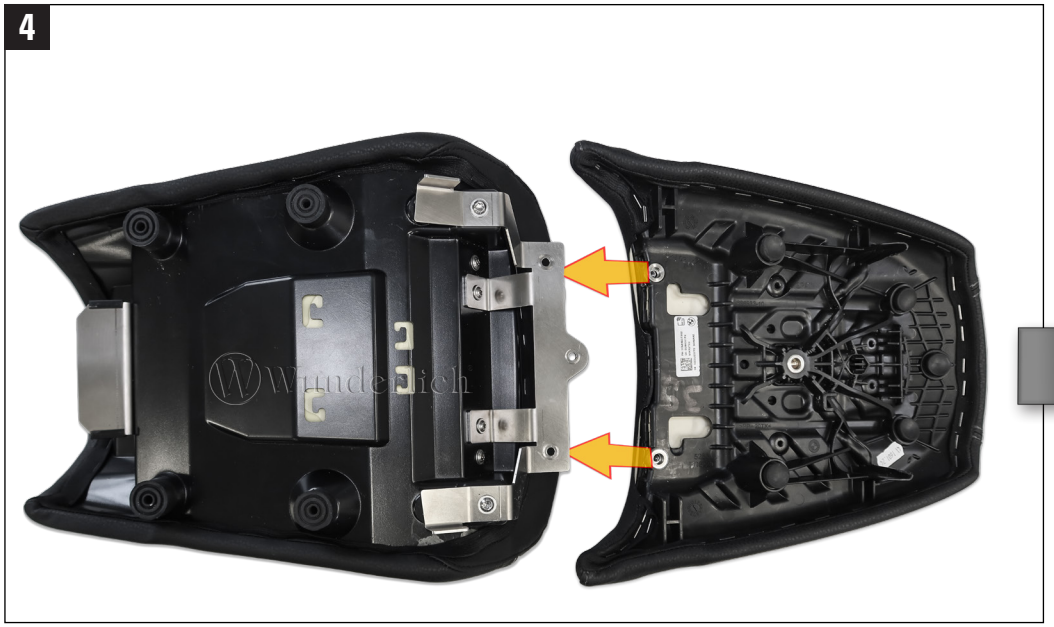

5

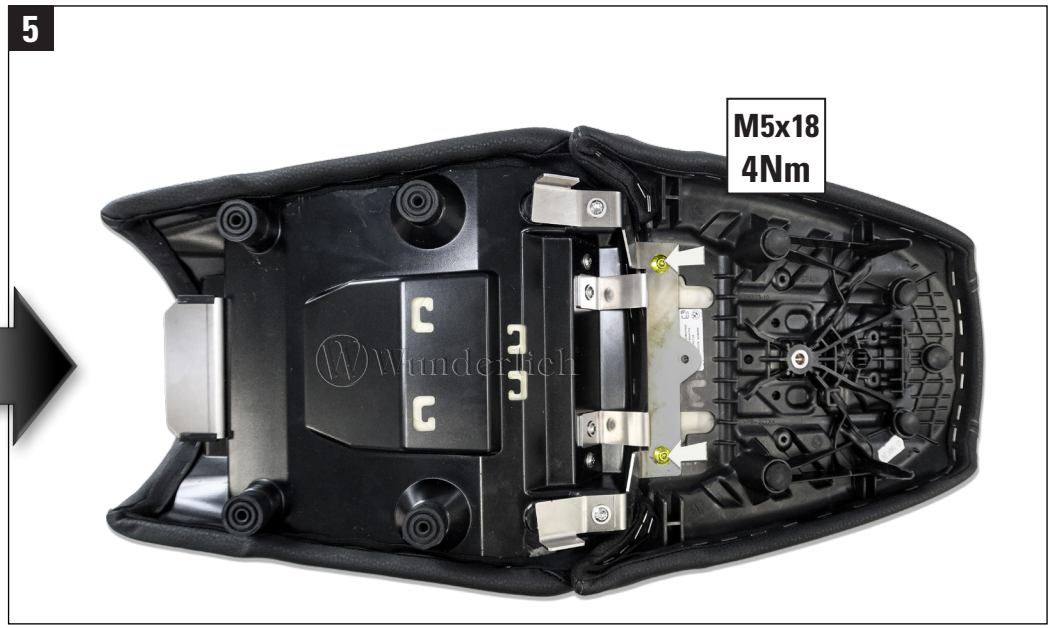

Wunderlich GmbH Joseph-von-Fraunhofer-Str. 6-8 I DE-53501 Grafschaft-Ringen
info@wunderlich.de I www.wunderlich.de I Tel.: +49 2641-3082-0

Wunderlich

6

Wunderlich GmbH Joseph-von-Fraunhofer-Str. 6-8 I DE-53501 Grafschaft-Ringen
info@wunderlich.de I www.wunderlich.de I Tel.: +49 2641-3082-0

FR ÉLÉMENTS D'EMBALLAGE
22 PAP
Al Azul